Габариты кресел серии Vip

Варианты размеров кресел по ширине места для сидения

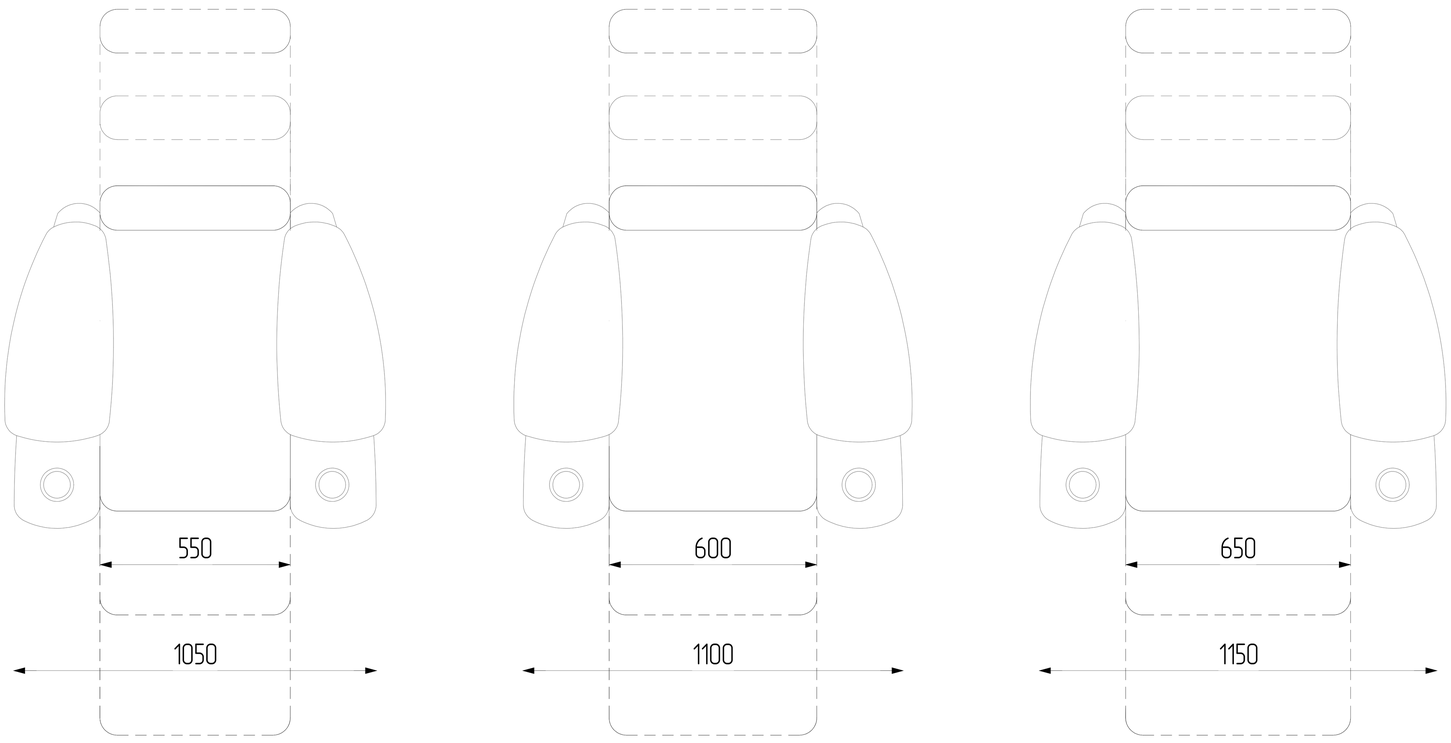

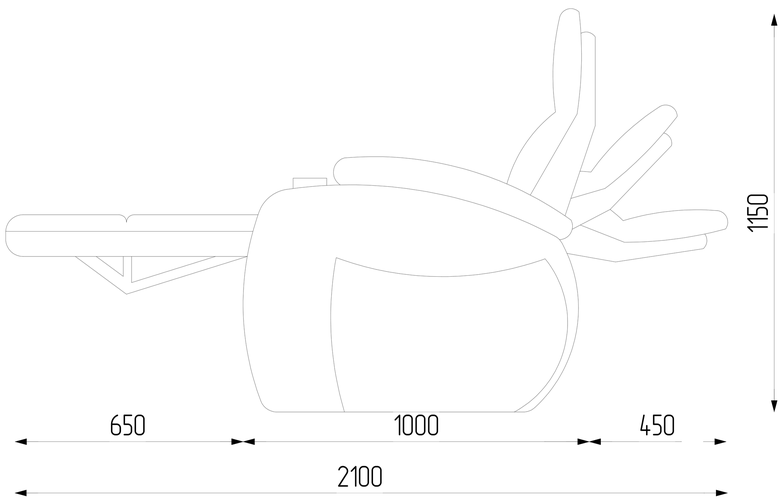

Прямое расположение кресел

Прямые и конусные межкресельные консоли

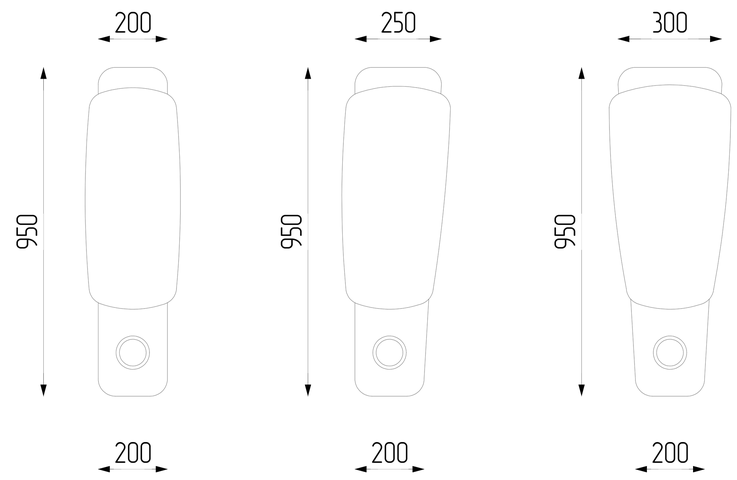

Полукруглое расположение кресел

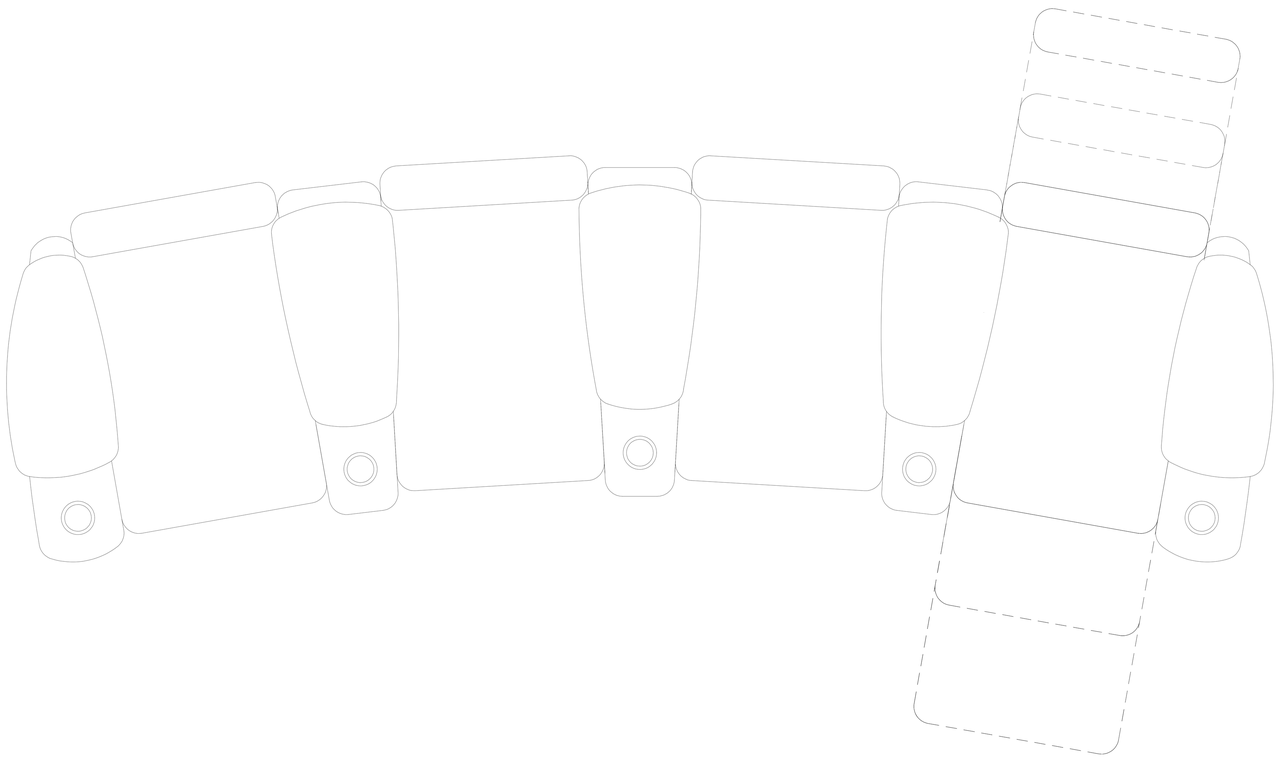

Межкресельные консоли

С баром

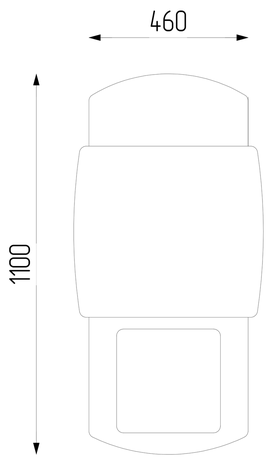

С баром
и холодильником

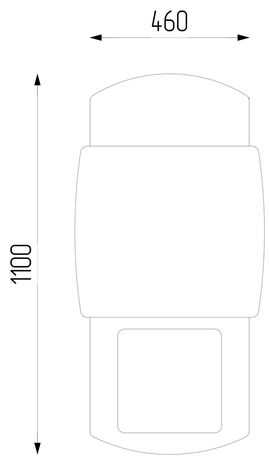

Рекомендуемое расстояние
между рядами кресел 100 см